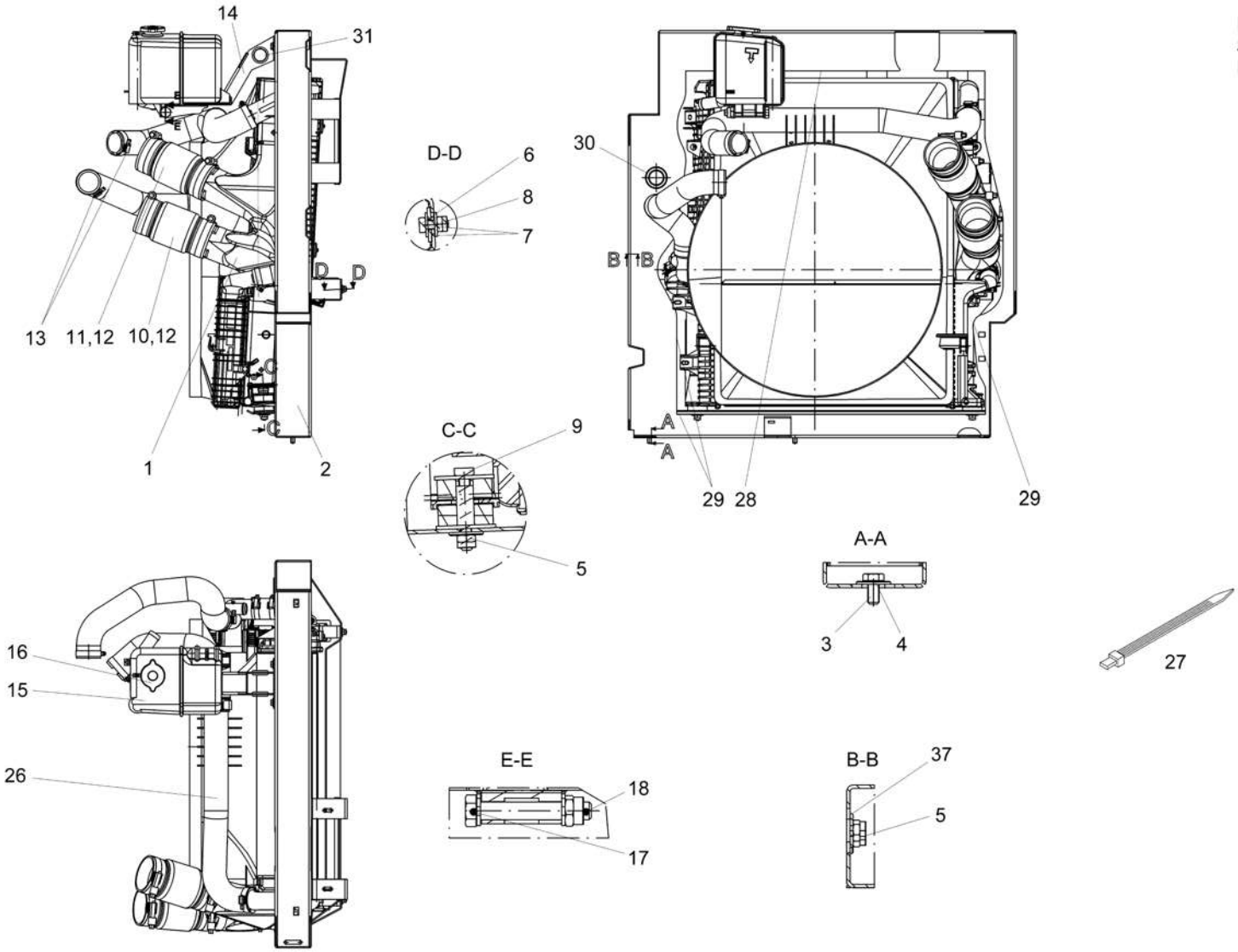

PAGE 1 OF 2
SEITE 1 VON 2
PAGE 1 DE 2

PAGE 2 OF 2
SEITE 2 VON 2
PAGE 2 DE 2
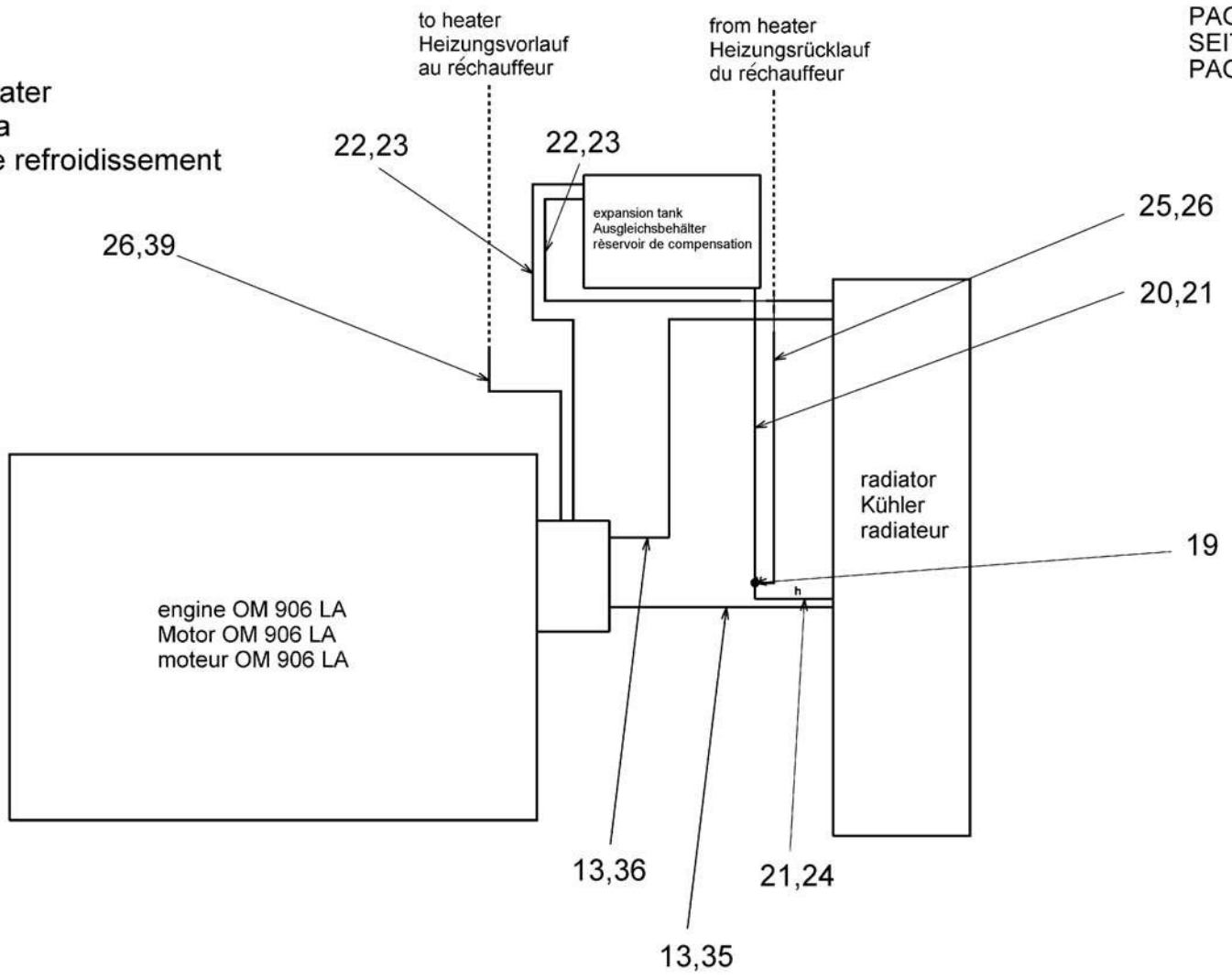
Model of cooling water
Kühlwasserschema
Modèle de l'eau de refroidissement